Top

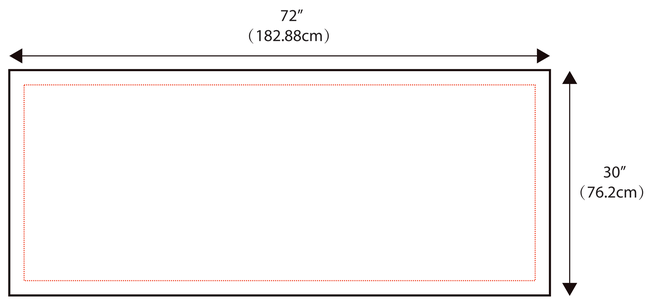
72″
（182.88cm）
30″
（76.2cm）

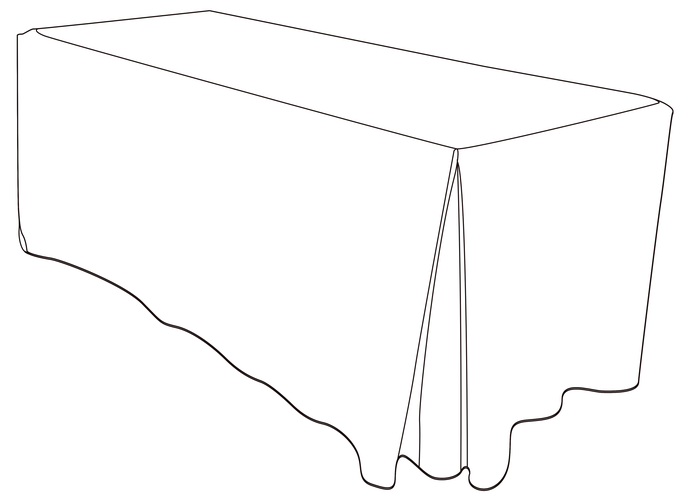

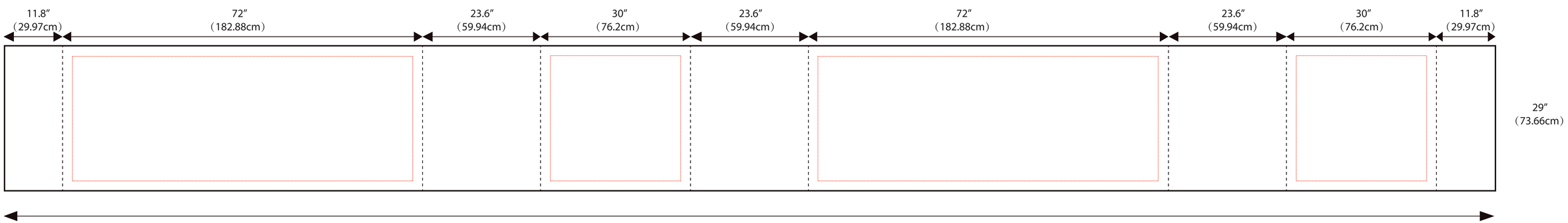
11.8″
（29.97cm）
72″
（182.88cm）
23.6″
（59.94cm）
30″
（76.2cm）
23.6″
（59.94cm）
72″
（182.88cm）
23.6″
（59.94cm）
30″
（76.2cm）
11.8″
（29.97cm）
29″
（73.66cm）
298.4″
（757.94cm）
Front
Right side
Back
left side